LAVESE MOBILE HYGIENE

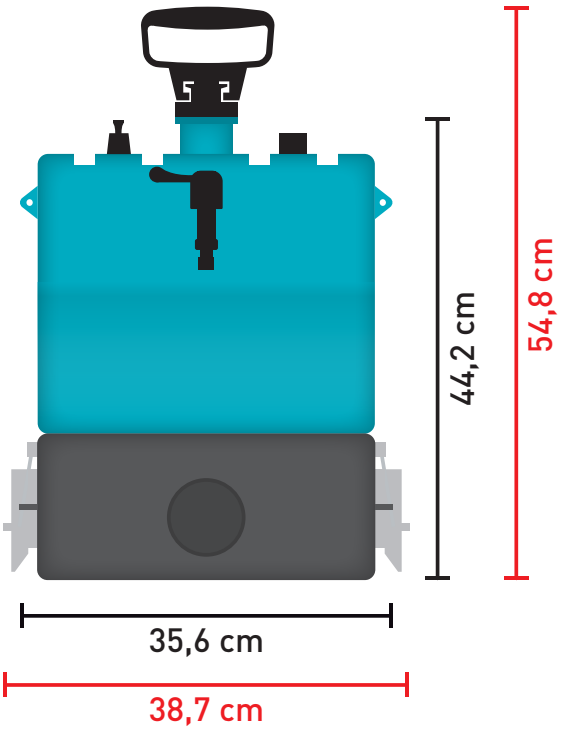

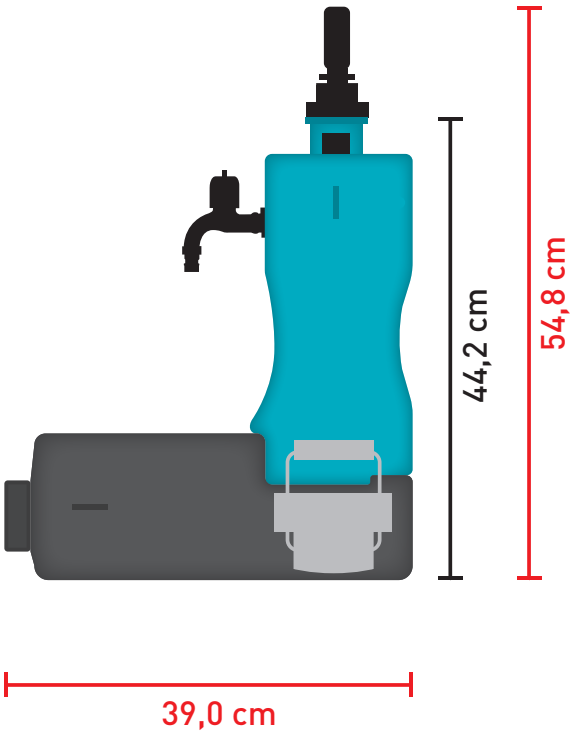

Transport- / Lagermöglichkeit

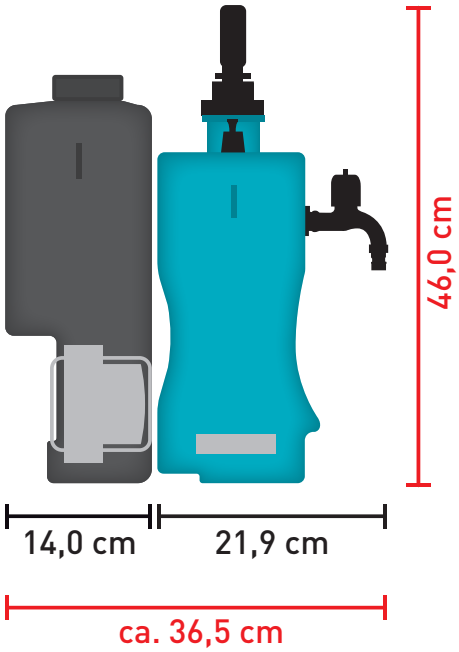

Alles angegebene Maße sind Zirka-Werte.