halō

*Professionelle Insektenkontrolle mit Klebefolie*

***Bitte lesen Sie sich diese Gebrauchsanweisung aufmerksam durch und verwahren Sie sie gut auf.***

***HALO***

*Der **Halo** ist Teil der P+L Marken-Insektenfanggeräte und bietet einen effektiven und flexiblen Schutz gegen Fluginsekten durch die Nutzung von Hochleistungs-UV-Röhren und qualitativ hochwertigen glupac™ Klebefolien. Der **Halo** ist erhältlich in einer 30, 45 oder 60 Watt Slimlineausführung und kann wahlweise an die Wand oder Decke montiert werden oder als Standgerät genutzt werden. Als Alternative ist zudem eine freihängende 2x 30 Watt Version erhältlich.*

**Lieferumfang:**

- *1x **Halo** Fliegenfanggerät*
- *1 (2*) x mit Pheromone imprägnierte glupac™ Klebefolie(n)*
- *1x Montageanleitung*
- *1x Stromkabel*
- *1(2*) x herausnehmbare Aluminium Fangschale(n)*
- *2/3/4 x hocheffektive UV-Röhren (vorinstalliert)*
- *4x Schrauben und Wanddübel (Halo 30 / 45 & 60)*
- *1x Fliegenschutzhaube für Deckenmontage (Halo 30 / 45 & 60)*
- *4 x Schrauben zur Montage der Fliegenschutzhaube (Halo 30 / 45 & 60)*
- *2 x Standbeine (Halo 30 / 45 & 60)*
- *2 x Ringe zur Deckenaufhängung**

** nur Halo 2x30*

***WARNUNG:** DAS GERÄT MUSS GEERDET UND AN SEINER ENDGÜLTIGEN POSITION AUFGESTELLT SEIN, BEVOR ES AN DIE STROMVERSORGUNG ANGESCHLOSSEN WIRD.*

***PRODUKTE ZUR INSEKTENKONTROLLE***

*Der **Halo** nutzt Hochleistungs-UV-Röhren zur Anlockung von Fluginsekten und fängt sie durch die in Pheromonen getränkte glupac™ Klebefolie zuverlässig. Aufgrund der angebrachten Gitterlinien auf der Klebefolie ist ein einfaches Monitoring gegeben.*

***NUTZUNGSBEREICHE***

*Der **Halo** sollte idealerweise etwa zwei Meter über den Boden auf Höhe der Arbeitsfläche angebracht werden. Vermeiden Sie es das Gerät zu hoch oder zu tief zu platzieren. Achten Sie darauf, dass das Gerät an der dunkelsten Stelle des zu schützenden Raumes betrieben wird, damit möglichst keine Konkurrenz mit natürlichem Tageslicht oder direkter Sonneneinstrahlung entsteht. Zudem sollte der **Halo** an Orten mit wenig Luftströmung platziert werden, also mit größtmöglichem Abstand zu Fenstern und Türen. Idealerweise sollte das Gerät so angebracht werden, dass es von jeder Stelle des Raumes sichtbar ist.*

***NUTZUNGSDAUER***

*Der **Halo** sollte idealerweise 24 Stunden am Tag betrieben werden um sicher zu gehen, dass Ihre Räumlichkeiten frei von Fluginsekten sind. Das Gerät arbeitet in der Nacht am effektivsten, da es keine weiteren Lichteinflüsse gibt.*

***GARANTIE***

*Wir gewähren für den **Halo** eine Garantie von 3 Jahren.* Die Benutzung von nicht erprobten und nicht anerkannten Ersatzteilen kann zum Erlöschen der Garantie führen. Stellen Sie sicher das originale glupac™ Klebefolien verwendet werden.*

**Keine Garantie auf UV-Röhren, Starter und Klebefolien. Die Garantie beinhaltet zudem keinen Ersatz für Beschädigungen durch fehlerhaften Einsatz, falschen Gebrauch oder Einsatz in einer falschen Umgebung.*

***REINIGUNG***

*BEVOR SIE MIT DER REINIGUNG DES GERÄTS BEGINNEN, VERGEWISSERN SIE SICH IMMER, DASS SIE DAS GERÄT AUSGESCHALTET HABEN UND ES VON DER STROMZUFUHR GETRENNT HABEN. DIE REINIGUNG SOLLTE VOM TECHNISCHEN PERSONAL AUSGEFÜHRT WERDEN.*

*Es wird empfohlen einmal monatlich eine Reinigung des Geräts durchzuführen (bspw. beim Klebefolienwechsel). Dabei sollten Sie das Gerät nach Entfernung der Klebefolie gründlich und sorgfältig mit Hilfe eines feuchten Tuches von Schmutzpartikeln befreien. Stellen Sie sicher, dass der **Halo** komplett trocken ist bevor er wieder an die Stromzufuhr angeschlossen wird.*

***MONTAGE***

*DIE INSTALLATION SOLLTE NUR VON EINEM TECHNIKER AUSGEFÜHRT WERDEN.*

*Der **Halo** ist mit einem Schloss an der Frontklappe ausgestattet. Es kann mithilfe einer Münze oder eines Schraubenziehers durch eine 45° Drehung geöffnet werden.*

*Um sicherzustellen, dass Sie den **Halo** in einwandfreiem Zustand erhalten wird er mit einer Schutzfolie an der Aluminiumtür ausgeliefert. Bevor Sie das Gerät in Betrieb nehmen entfernen Sie die Schutzfolie.*

*Die 30, 45 und 60 Watt **Halo** Version kann auf die unten angegebenen Weisen montiert werden. Für die Wandmontage benutzen Sie bitte die mitgelieferten Wanddübel und Schrauben, bitte berücksichtigen Sie auch das Wandmaterial (z.B. Gips) und benutzen Sie dann entsprechend geeignete Dübel. Die **Halo** 2 x30 Watt Ausführung sollte von der Decke hängend montiert werden (Ketten sind nicht im Lieferumfang enthalten, auf Wunsch lieferbar).*

***Wandmontage** - Der **Halo** kann horizontal oder vertikal an der Wand montiert werden. Für die horizontale Montage markieren Sie bitte mithilfe der zwei Einkerbungen in der Auffangschale 2 Punkte an der Wand. Bei vertikaler und Eckenmontage wählen Sie bitte zwei der Löcher an der Hinterseite des Gerätes (wie in der Montageanleitung beschrieben). Bohren Sie dann 2 Löcher in die Wand/Oberfläche und benutzen Sie die gelieferten Wanddübel und Schrauben um das Gerät zu befestigen.*

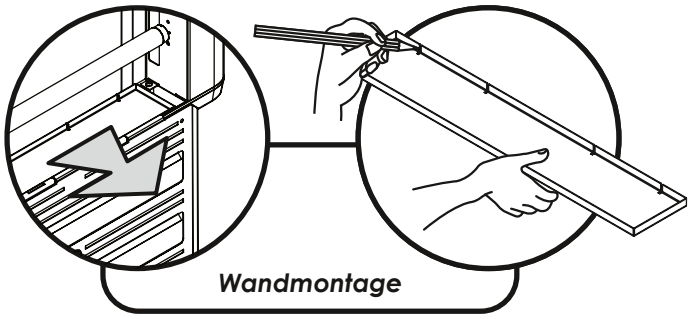


***Deckenmontage** - Der **Halo** kann flach an die Decke montiert werden. Bitte markieren Sie mithilfe der vorgebohrten Löcher am Gerät vier Punkte an der Decke und bohren Sie die Löcher. Befestigen Sie das Gerät mit Hilfe der gelieferten Wanddübel und Schrauben. Das durchsichtige Schild kann optional als Auffanghilfe für fallende Fliegen installiert werden.*

***Tischmontage** - Der **Halo** kann auch auf eine ebene Oberfläche gestellt werden, bitte benutzen Sie die dafür mitgelieferten Standbeine.*

*Sobald der **Halo** in Position gebracht ist, schieben Sie bitte wie beschrieben die Klebefolie in das Gerät (siehe Klebefolienwechsel). Der **Halo** ist außerhalb der Reichweite von Kindern zu betreiben und mithilfe des mitgelieferten Netzkabels an ein geeignetes Stromnetz anzuschließen. Vergewissern Sie sich ob das Gerät für Ihr Stromnetz geeignet ist, indem Sie das Hinweisschild, das auf der Auffangschale angebracht ist, beachten.*

***LICHTÖFFNUNGEN AN DEN SEITEN***

*Die 30, 45 und 60 Watt **Halo** Version verfügt über verstellbare Seitenöffnungen. Sollte maximaler Lichtauslass erwünscht sein, öffnen Sie bitte diese Klappen. Beachten Sie, dass sensible und weiße Oberflächen durch kontinuierliches UV-Licht verfärbt werden können, halten Sie die Klappen in diesem Fall einfach geschlossen.*

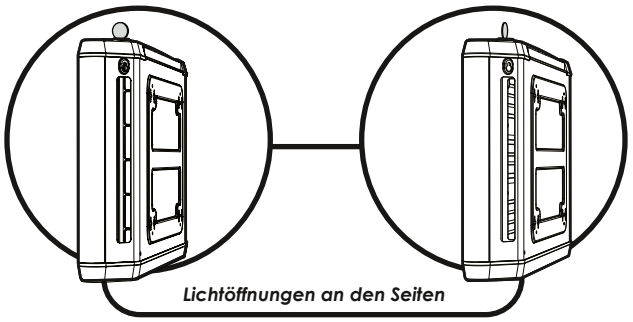

halō

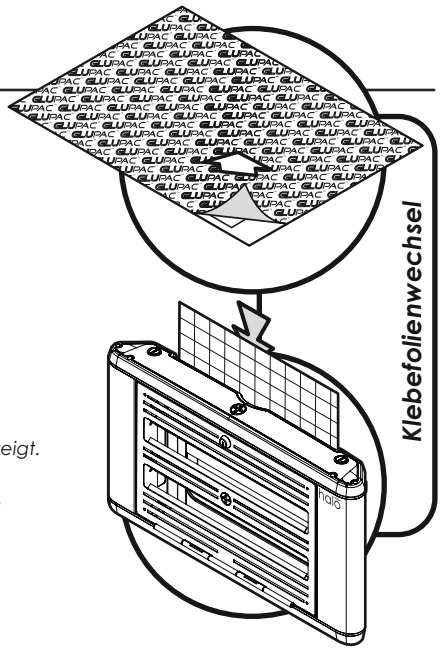


***KLEBEFOLIENWECHSEL***

*BEVOR SIE MIT DEM AUSTAUSCH DER KLEBEFOLIE BEGINNEN, VERGEWISSERN SIE SICH IMMER, DASS SIE DAS GERÄT AUSGESCHALTET HABEN UND ES VON DER STROMZUFUHR GETRENNT HABEN.*

*Die Klebefolie sollte jeden Monat ausgetauscht werden. Bitte benutzen Sie original glupac™ Klebefolien, da der Gebrauch von Imitaten zur Erlöschung der Garantieleistung führen kann. Der **Halo** wird mit diskreten schwarzen Gitterklebefolien geliefert, die das Monitoring vereinfachen. Als Alternative sind hocheffektive gelbe Klebefolien erhältlich.*

*Um die Klebefolie zu tausche gehen Sie folgendermaßen vor:*

1. *Ziehen Sie die alte glupac™ Klebefolie aus dem Gerät*
2. *Entfernen Sie die Schutzfolie auf der neuen glupac™ Klebefolie*
3. *Schieben Sie die neue glupac™ Klebefolie so in das Gerät, dass die Klebefläche Richtung UV Röhren zeigt.*

*Bitte überzeugen Sie sich, dass Sie original glupac™ Klebefolien benutzen die mit diesem Gerät kompatibel sind. Sie können sie über P+L Systems oder Ihrem regionalen Lieferanten beziehen.*

***UV-RÖHRENWECHSEL***

*BEVOR SIE MIT DER WARTUNG DES GERÄTS BEGINNEN, VERGEWISSERN SIE SICH IMMER, DASS SIE DAS GERÄT AUSGESCHALTET HABEN UND ES VON DER STROMZUFUHR GETRENNT HABEN. DER UV-RÖHRENWECHSEL SOLLTE VOM TECHNISCHEN PERSONAL AUSGEFÜHRT WERDEN.*

*Um die Effizienz Ihres **Halo** Fliegenfängers aufrecht zu erhalten sollten Sie die UV-Röhren alle 12 Monate wechseln. Die Intensität des UV-Lichtes sinkt nach etwa 12 Monaten unter ein effektives Anlocklevel, da die Phosphorschicht, welche für eine korrekte Abstrahlung der UV-Wellenlänge sorgt, verbraucht ist und der UV-Lichtoutput kontinuierlich nachlässt.*

*Um die UV-Röhren zu tausche gehen Sie folgendermaßen vor:*

1. *Öffnen Sie die Frontklappe*
2. *Drehen Sie die UV-Röhre um 90°*
3. *Ziehen Sie die UV-Röhre aus ihrer Halterung*
4. *Entsorgen Sie die UV-Röhre gemäß Ihrer lokalen WEEE Bestimmungen*

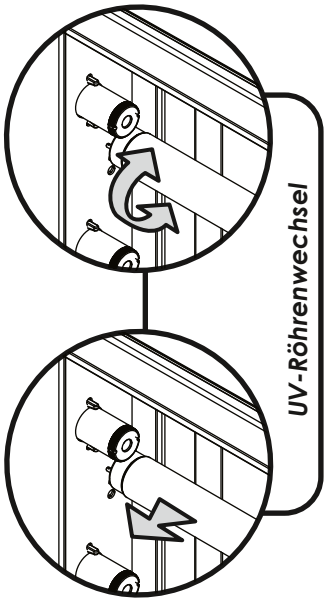


***STARTERWECHSEL***

*BEVOR SIE MIT DER WARTUNG DES GERÄTS BEGINNEN, VERGEWISSERN SIE SICH IMMER, DASS SIE DAS GERÄT AUSGESCHALTET HABEN UND ES VON DER STROMZUFUHR GETRENNT HABEN. DER STARTERWECHSEL SOLLTE VOM TECHNISCHEN PERSONAL AUSGEFÜHRT WERDEN.*

*Die Starter geben einen Funken ab um die UV-Röhren zum Leuchten zu bringen. Ebenso wie die UV-Röhren nutzen sie sich ab und sollten daher in den gleichen Intervallen gewechselt werden.*

*Um die Starter zu wechseln gehen Sie folgendermaßen vor:*

1. *Drehen Sie den Starter gegen den Uhrzeigersinn (linksdrehend)*
2. *Ziehen Sie den Starter aus seiner Halterung*

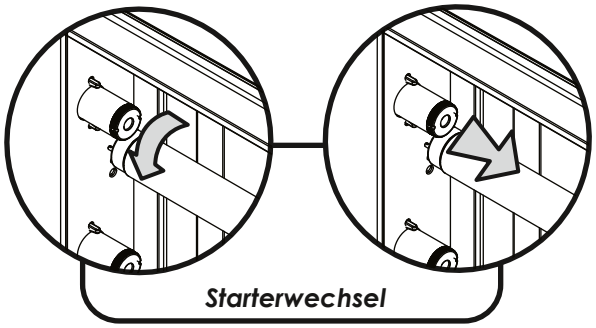


## *Technische Daten/Ersatzteile*

| | | | | | | | |
|---|---|---|---|---|---|---|---|
| ***Ausführung*** | *Halo 30* | ***Ausführung*** | *Halo 45* | ***Ausführung*** | *Halo 60* | ***Ausführung*** | *Halo 2 x 30* |
| ***Spannung*** | *230V ~ 50Hz* | ***Spannung*** | *230V ~ 50Hz* | ***Spannung*** | *230V ~ 50Hz* | ***Spannung*** | *230V ~ 50Hz* |
| ***Abmessung (mm)*** | *620 x 350 x 85* | ***Abmessung (mm)*** | *620 x 350 x 85* | ***Abmessung (mm)*** | *620 x 350 x 85* | ***Abmessung (mm)*** | *620 x 350 x 170* |
| ***Wirkungsbereich*** | *80 m²* | ***Wirkungsbereich*** | *120 m²* | ***Wirkungsbereich*** | *160 m²* | ***Wirkungsbereich*** | *160 m²* |
| ***Gewicht*** | *4.5 kg* | ***Gewicht*** | *4.5 kg* | ***Gewicht*** | *6 kg* | ***Gewicht*** | *9 kg* |
| ***Lichtausstoß*** | *30 Watt* | ***Lichtausstoß*** | *45 Watt* | ***Lichtausstoß*** | *60 Watt* | ***Lichtausstoß*** | *60 Watt* |
| ***UV-Röhren*** | *2 x TP15-18* | ***UV-Röhren*** | *3 x TP15-18* | ***UV-Röhren*** | *4 x TP15-18* | ***UV-Röhren*** | *4 x TP15-18* |
| ***Starter*** | *2 x I154* | ***Starter*** | *3 x I154* | ***Starter*** | *4 x I154* | ***Starter*** | *4 x I154* |
| ***Klebefolien (x6)*** | *INF199 (schwarz)* | ***Klebefolien (x6)*** | *INF199 (schwarz)* | ***Klebefolien (x6)*** | *INF199 (schwarz)* | ***Klebefolien (x6)*** | *INF199 (schwarz)* |
| | *INF196 (gelb)* | | *INF196 (gelb)* | | *INF196 (gelb)* | | *INF196 (gelb)* |

*R2 10/10*

WEEE-Pflicht Nr. 01576542

P+L Systems

P+L Systems Ltd
Ten St James Business Park
Grimbald Crag Court
Knaresborough
HG5 8QB UK

T +44 (0)800 988 5359
F +44 (0)1423 863 497
W www.pandlsystems.com
E info@pandlsystems.com

INVESTORS IN PEOPLE

Aufgrund kontinuierlicher Produktinnovationen übernehmen wir keinerlei Gewähr für die Aktualität, Korrektheit und Vollständigkeit der bereitgestellten Informationen.

P+L Systems Ltd ©2010

halō

*Professionelle Insektenkontrolle mit Klebefolie*

# MONTAGEANLEITUNG

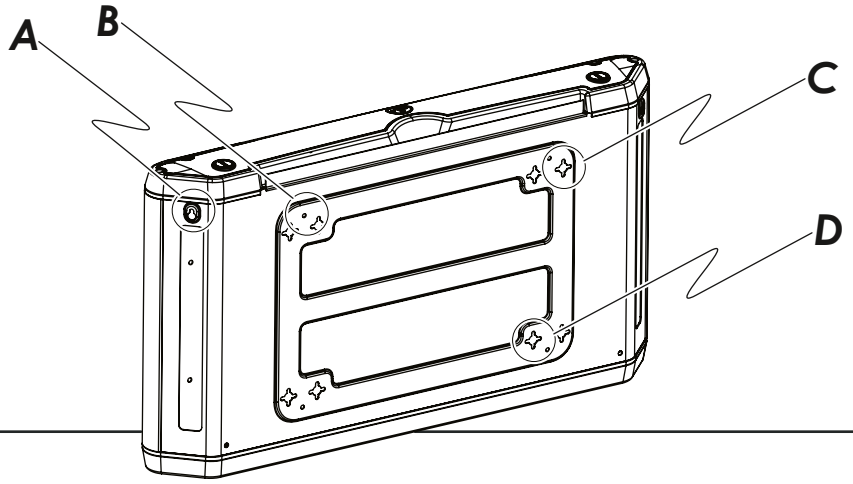


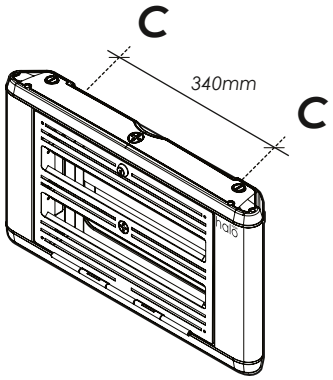


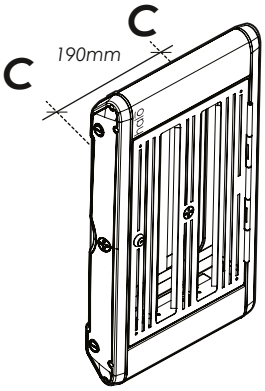


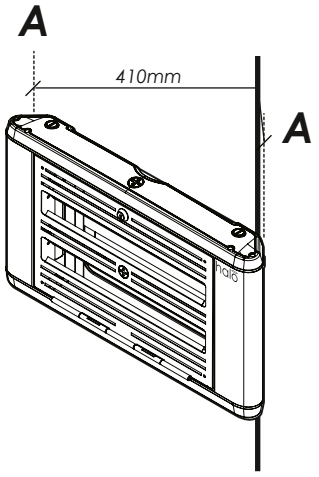


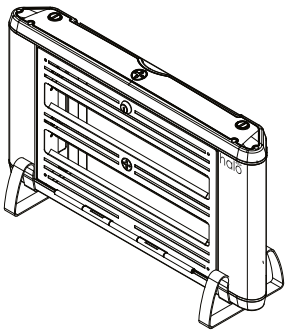

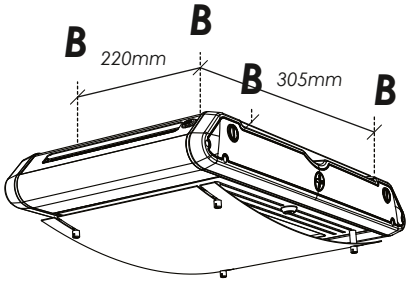


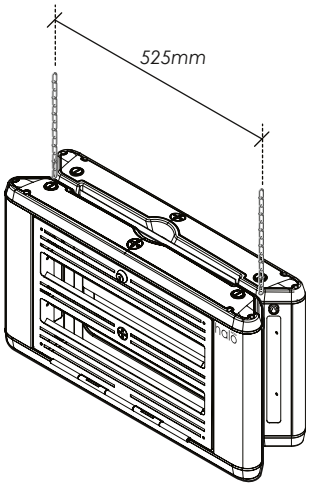


P+L Systems™

**www.pandlsystems.com**

***Halo 30, 45, 60 & 2x30***