Produktinformation

FINICON FLYMOELI® (I4308)

Anwendung:	Das Prinzip des FLYMOELI® ist einfach, aber effektiv: die Fangmaschine produziert eine leichte, senkrechte und mit Lockstoff und Wassermolekülen beladene Luftfahne, welche dem durch den menschlichen Körper produzierten, aufwärtsgerichteten Luftstrom ähnelt. Angelockte Tiere werden dann durch zusätzliche visuelle geometrische Reize weiter in die Nähe eines Ansaugrohres geführt und in einen Fangbehälter gezogen. Größere Insekten können zusätzlich über die seitlichen Öffnungen auf Höhe der Anlockebene direkt in den Fangbereich gelangen.
Kurzbeschreibung/ Besondere Eigenschaften:	Fliegen- und Moskitofangerät mit LED-Ventilator mit Batterie-Akkubetrieb , 4 Rädern, Fangschale mit Deckeleinsatz mit Quick-Lock Verschluss.
Wirkstoff/Gehalt:	Lockstoffmischung ist mit 3 Liter lauwarmem Wasser anzusetzen und 1 x wöchentlich zu erneuern.
Abmessungen:	Durchmesser: 36 cm, Höhe: ca. 80 cm, Gewicht: ca. 25 kg
WEEE-Reg.-Nr.:	WEEE-Reg.-Nr.: DE 76298520
Verpackung:	1 Gerät

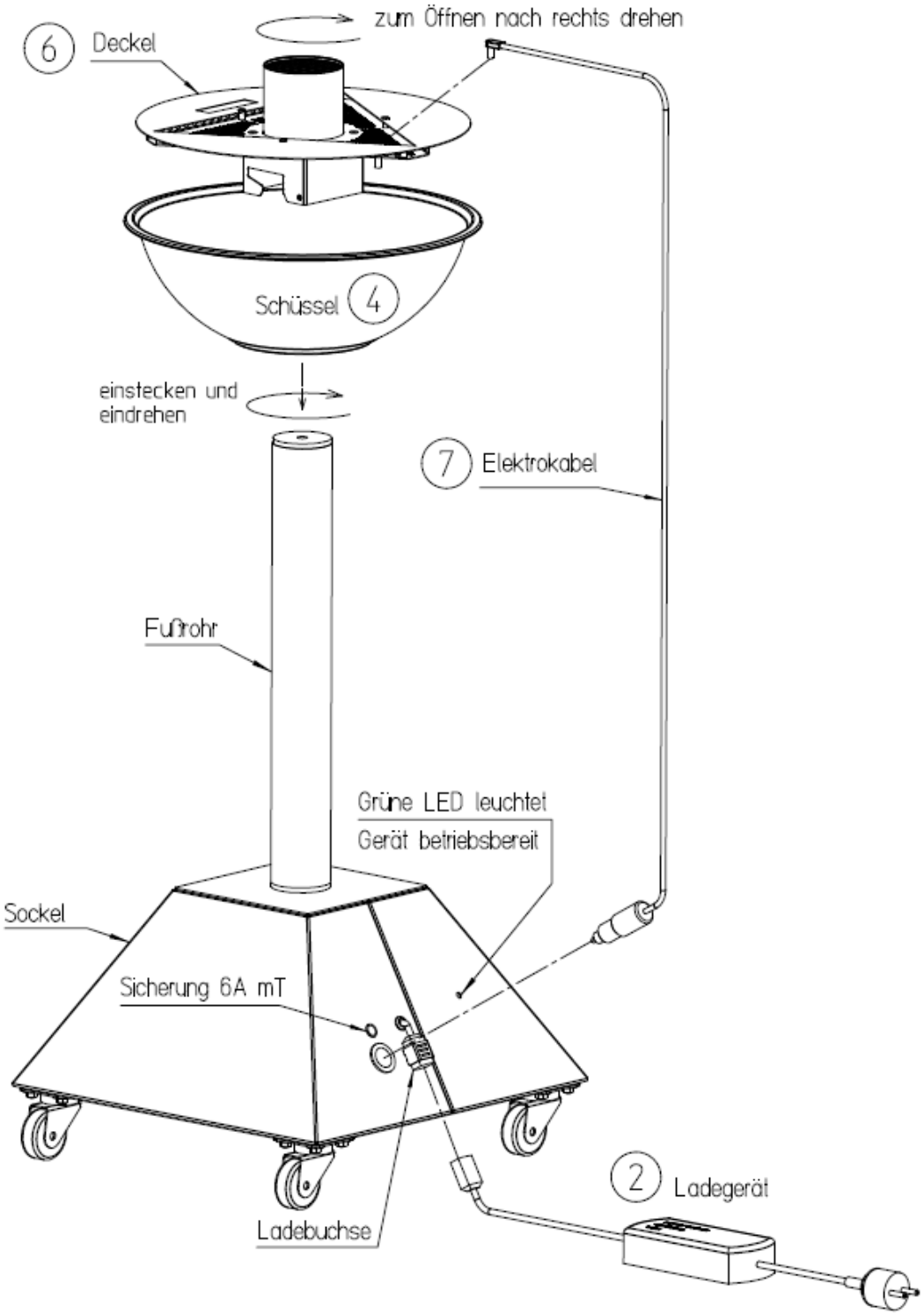
zum Öffnen nach rechts drehen
6 Deckel
Schüssel 4
einstecken und
eindrehen
7 Elektrokabel
Fußrohr
Grüne LED leuchtet
Gerät betriebsbereit
Sockel
Sicherung 6A mT
2 Ladegerät
Ladebuchse