PAGERIS P20-600K

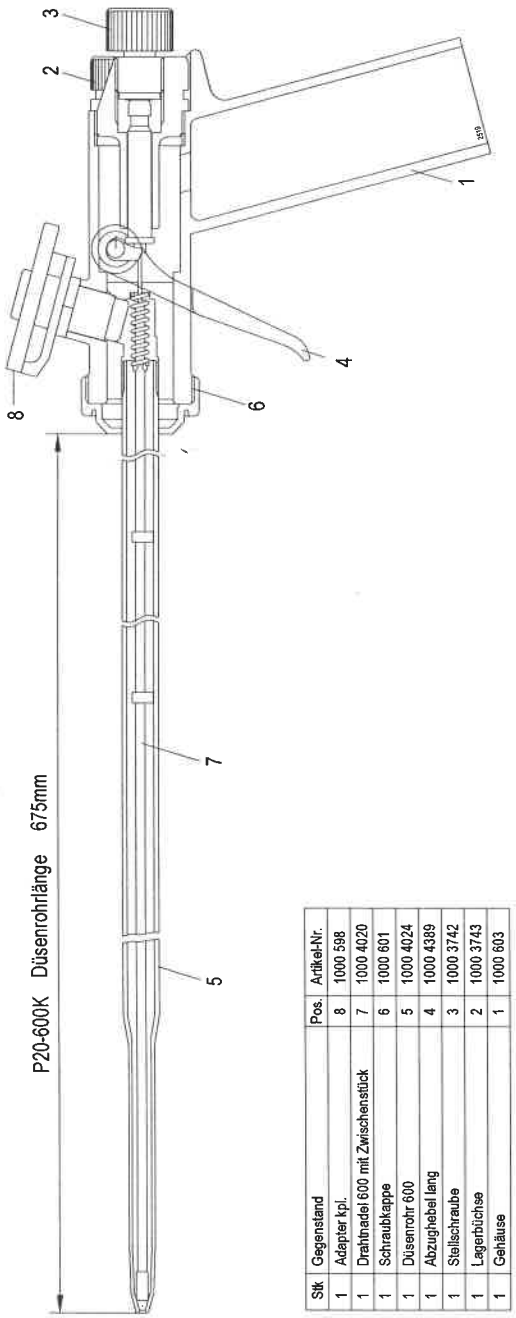

Stk	Gegenstand	Pos.	Artikel-Nr.
1	Adapter kpl.	8	1000 598
1	Drahtnadel 600 mit Zwischenstück	7	1000 4020
1	Schraubkappe	6	1000 601
1	Düsenrohr 600	5	1000 4024
1	Abzughebel lang	4	1000 4389
1	Stellschraube	3	1000 3742
1	Lagerbüchse	2	1000 3743
1	Gehäuse	1	1000 603

1542 d 05 1000 3969 04/2008

Inbetriebnahme - Bedienungsanleitung

PAGERIS® Dosiergerät P20-600K

für Polyurethan-Montageschaum

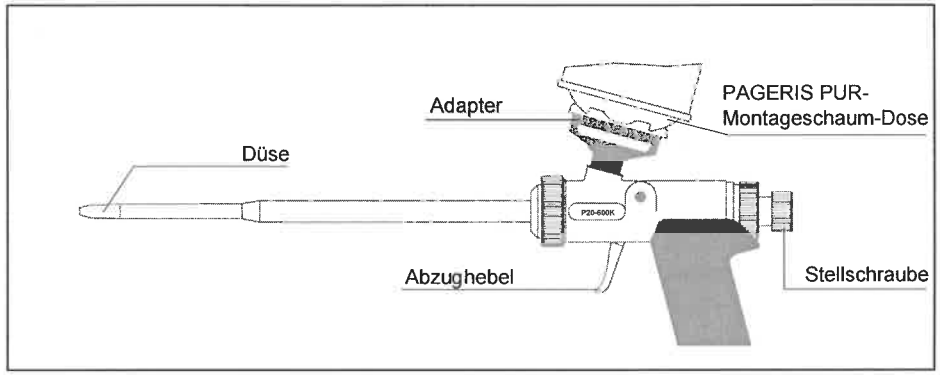

1. PAGERIS-PUR-Montageschaum-Dose in Adapter einschrauben. **Achtung, nur leicht anziehen!**
2. Bei erster Inbetriebnahme **sofort** Abzughebel ca. 10 Sekunden drücken und Material voll ausströmen lassen (Füllen des Materialkanals und Entfernen von Luftfeuchtigkeit).
3. Das Dosiergerät ist jetzt betriebsbereit.
4. Der Materialfluss wird mit dem Abzughebel reguliert und kann mit der Stellschraube begrenzt werden. **Bei bis zum Anschlag eingedrehter Stellschraube ist der Abzughebel arretiert.**
5. Bei Dosenwechsel Dose losschrauben und **sofort** (innerhalb von 1 - 2 Minuten) durch eine neue Dose ersetzen, damit das Polyurethan im Adapter nicht aushärtet.
6. Ausgehärtete PUR-Reste vorne an der Düse mit einem Messer entfernen.
7. Dosiergerät immer mit aufgeschraubter Dose aufbewahren und Stellschraube bis zum Anschlag eindrehen.

Wichtig!

- Es muss **immer** eine Dose montiert sein, damit das System bis zur Düse mit Polyurethan gefüllt bleibt.
- Den Adapter **niemals** mit einem harten Gegenstand reinigen.
- Das Gerät ist so konzipiert, dass die materialführenden Teile nicht gereinigt werden müssen.
- Reparaturen nicht selbst ausführen.