	Artikel-Nr.	EAN-Code 7611034...

360° + 3 bar

Spray-Matic 1.25 P / 360°

360° + 3 bar

Spray-Matic 1.25 N / 360°

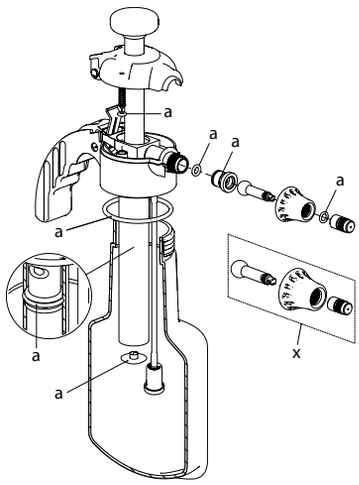

max. 3 bar | VITON | PP | 360° | 1 | Solvent

max. 3 bar | VITON | PA | 360° | 1 | Solvent

Spray-Matic 1.25 P, Druckspeicher-Sprühgerät 360° / VE 5 Stk. (PP-Pumpenkopf)		11963201	130910
Spray-Matic 1.25 N, Druckspeicher-Sprühgerät 360° / VE 5 Stk. (PA-Pumpenkopf)		11963301	130927
Zubehör			
Verlängerung 26 cm biegbar, fix		11919201-SB	110127
Verlängerung 40 cm biegbar, soft		11647702	030142
Verlängerung 80 cm biegbar, soft		11647703	040523
Flachstrahldüse komplett TP 8002 Ms		11927001	113692
a	***Dichtungssatz Spray-Matic 1.25 P/N***	11614802-SB	700427
Nr.	***Ersatzteile***		
x	Regulierdüse Messing komplett	11614805	110097
	Überwurfmutter G3/8" PA schwarz	11869501	110295

360° + 3 bar

Clean-Matic 1.25 P / 360°

360° + 3 bar

Clean-Matic 1.25 E / 360°

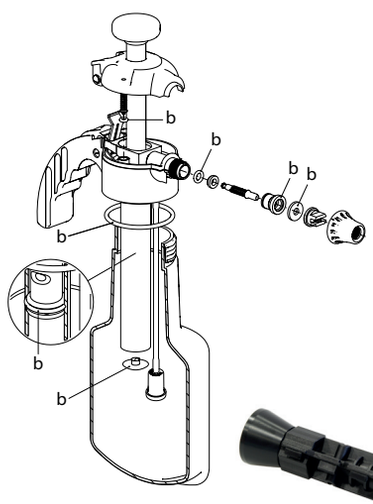

Schaumdüse G3/8"

max. 3 bar | VITON | 360° | 1 | pH 1–7

max. 3 bar | EPDM | 360° | 1 | pH 7–14

Siehe auch Schaumgerät **Foam-Matic 1.25 P/E, 75°** Seite 41

Clean-Matic 1.25 P, Druckspeicher-Sprühgerät 360°, Flachstrahldüse (Säuren)		11975301	130965
Clean-Matic 1.25 E, Druckspeicher-Sprühgerät 360°, Flachstrahldüse (Laugen)		11975401	130972
Zubehör			
Schaumdüse komplett G3/8"		11688702	040530
Regulierdüse komplett Ms vni (zu Clean-Matic 1.25 P)		11926701	113678
Flachstrahldüse einzeln XR 8002 VS		50142022	110332
b	***Dichtungssatz Clean-Matic 1.25 P***	11614802-SB	700427
b	***Dichtungssatz Clean-Matic 1.25 E***	11614804	110349
Nr.	***Ersatzteile***		
	Flachstrahldüse einzeln TPU 8002 PP	11557002	110325
	Überwurfmutter G3/8" PP grau, ø12.8 mm	11869701	110356