birdy® RING-R
Ringklammer-Zange

B14 & B14S

Vertrieb durch:
PPS GmbH
Robert-Bosch-Straße 6
73278 Schlierbach
Tel: 07021 95389-0
wwww.pps-vertrieb.de

Artikelnummer:
TZ2256-B

BEDIENUNGSANLEITUNG

Schritt 1: Schieben Sie den Schieber bis zur Endposition zurück

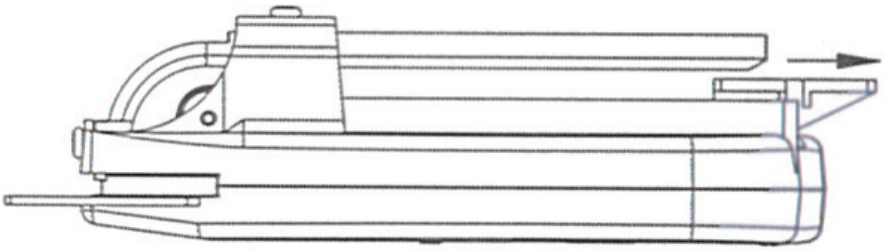

Schritt 2: Laden Sie D-Ringe in das Magazin

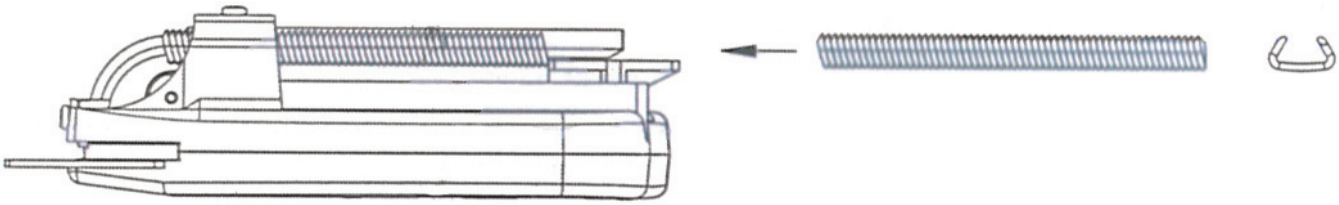

Schritt 3: Schieben Sie den Drücker nach vorne bis zum Ende des D-Rings

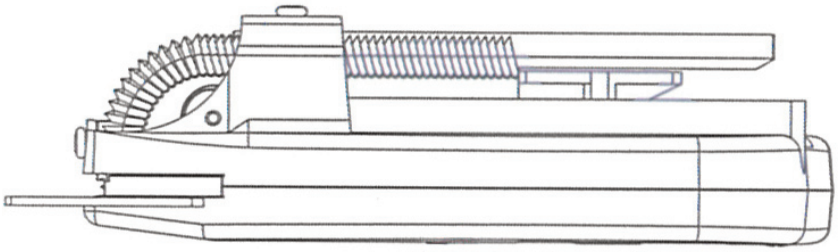

Dieses Werkzeug entspricht EN 792-13

B14 & B14S

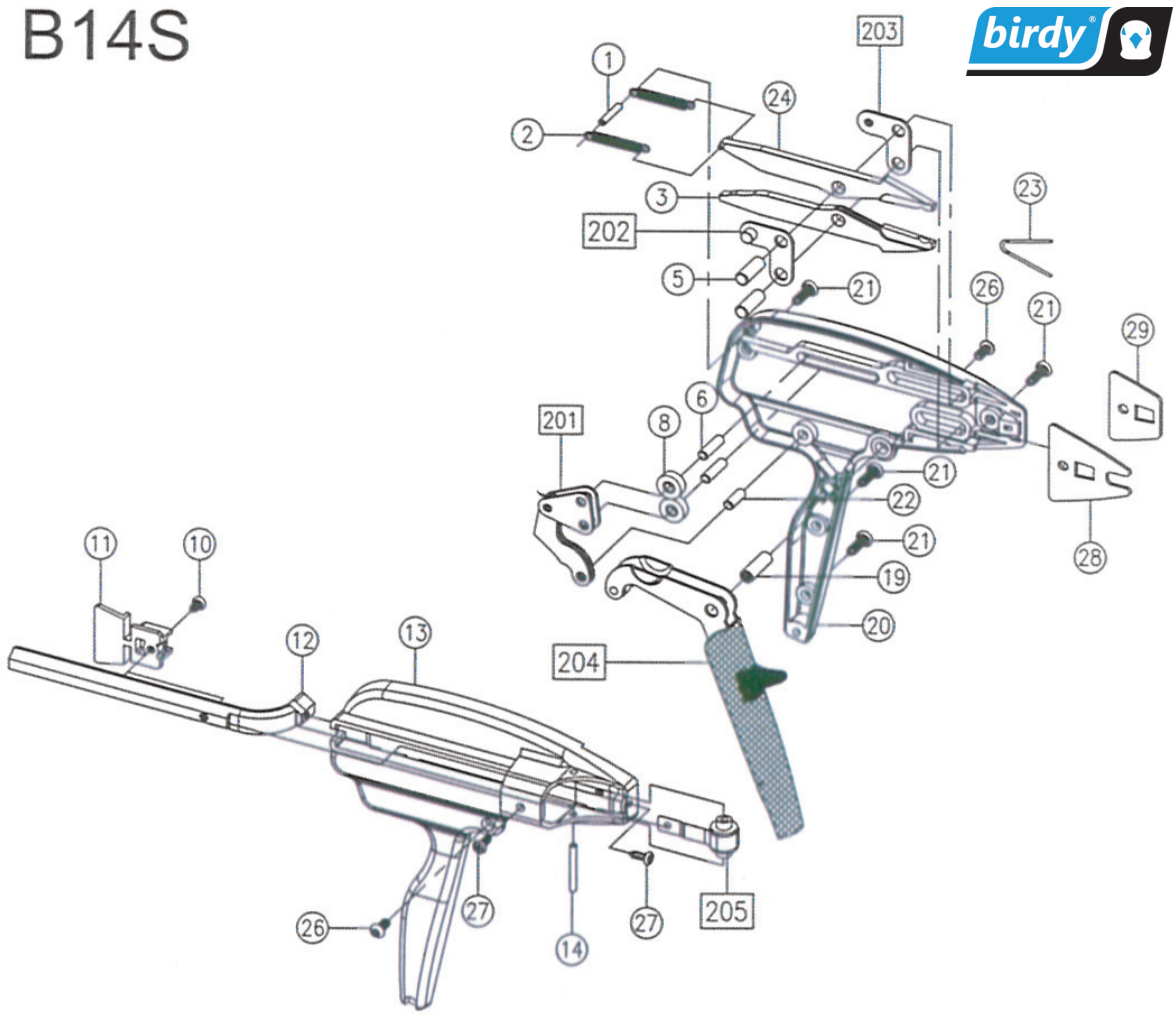

STÜCKLISTE

Artikel	Beschreibung	Artikelnr.	Menge	Artikel	Beschreibung	Artikelnr.	Menge
1	Stift	B14001	1	20	Gehäuse li	B14020	1
2	Feder	B14002	2	21	Schraube	B14021	4
3	Unterkiefer	B14003	1	22	Stift	B14022	1
5	Stift	B14005	2	23	Feder	B14023	1
6	Stift	B14006	2	24	Oberkiefer	B14024	1
8	Rolle	B14008	2	25	Schraube	B14026	2
10	Schraube	B14010	1	26	Schraube	B14027	2
11	Pusher	B14011	1	28	Führung	B14028	1
12	Magazin	B14012	1	29	Führung	B14S02	1
13	Gehäuse re	B14013	1	201	Delta Lammin.	B14201	1
14	Stift	B14014	1	202	Backenverb. re	B14202	1
15	Druckfeder	B14015	1	203	Backenverb. li	B1420	1
16	Kunststoffwalze	B14016	1	204	Griffmontag	B14204	1
19	Stift	B14019	1	205	Federpaket	B14205	1

LISTE DER EMPFOHLENEN ERSATZTEILE

Artikel	Beschreibung	Artikelnr.	Menge
2	Feder	B14002	2
11	Pusher	B14011	1
12	Magazin	B14012	1
23	Feder	B14023	1
205	Federpaket	B14205	1

MÖGLICHKEITEN ZUR BESEITIGUNG EINFACHER FEHLER

Probleme beim Einklemmen
Der häufigste Grund ist eine unzureichende Vorspannung der Drückerfeder:
Dies geschieht, wenn das Werkzeug gezwungen wird, zu arbeiten, wenn die Anzahl der Ringe nicht ausreicht. Dieses Werkzeug ist nicht dafür ausgelegt, sein Magazin während des Betriebs zu entleeren. Laden Sie nach, wenn der Drücker den Tunnel im Gehäuse berührt.

Wenn ein Stau auftritt, ziehen Sie den Drücker zurück in die verriegelte Position und ziehen Sie die Ringe aus dem Bereich des Backenmechanismus. Richten Sie die Spitze des Werkzeugs nach unten, während Sie die Ringe festhalten, und bewegen Sie das Werkzeug langsam. Möglicherweise muss der Benutzer die Zange schütteln, damit der Ring herausfällt.
Dadurch sollte der verklemmte Ring aus dem Backenmechanismus gedrückt werden:

Ring schließt nicht vollständig
1. Überprüfen Sie den Kieferbereich auf Fremdkörper. Dies gilt insbesondere im Bereich zwischen Gehäuse und Rollen.
2. Die Backen können bei längerem Gebrauch abgenutzt sein. Es wird empfohlen, die Backen auszutauschen.
3. Wenn das Werkzeug in korrosiven Anwendungen eingesetzt wird, sollte regelmäßig ein wasserdispergierendes Schmieröl auf die Backenstifte und Rollen aufgetragen werden. Ungeschmierte und/oder korrodierte Backenstifte können zu Funktionsstörungen des Werkzeugs führen.

Befüllungsprobleme
1. Wenn die Ringe nicht reibungslos durch das Magazin gleiten, überprüfen Sie die Spannung der Drückerfeder. Wenn das Magazin durch den Feldeinsatz mit Schmutz bedeckt ist, reinigen Sie das Magazin und tragen Sie eine dünne Schicht wasserdispergierendes Schmieröl auf. Wenn das Magazin abgenutzt oder beschädigt ist, ersetzen Sie es
2. Wenn die Ringe ordnungsgemäß in das Magazin eingezogen werden, aber nicht in die Backen eingeführt werden, ohne aus der Magazinseite des Werkzeugs herauszuspritzen, oder wenn die Ringe schräg in den Backennuten sitzen, überprüfen Sie die Backen, um Bewegungsfreiheit sicherzustellen.
3. Wenn sich die Backen nicht vollständig öffnen und der nächste Ring in die Backen eindringen kann, prüfen Sie, ob die Feder zum Öffnen der Backen abgenutzt ist oder aus getauscht werden muss.
4. Verwenden Sie niemals lose Ringe in der D-Ring-Handzange B14.

VERZEICHNIS FÜR D-RING

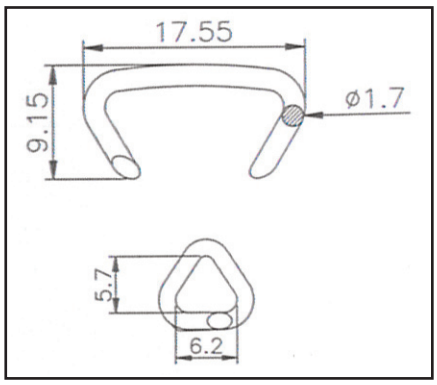

Teile Nr.	**HR1731E20ST**
Kabeldurchmesser	1,7 mm
Ringbox Menge	2500 Stück
Ringstab Menge	50 Stück
Material	Verzinkt/Stahl Aluminium/Zink-Aluminium

REGELMÄSSIGE WARTUNG

1. **Halten Sie die Werkzeuge sauber**
   Platzieren Sie Werkzeuge nicht an Orten, an denen sie leicht beschädigt werden könnten. Bitte vor Staub und Feuchtigkeit schützen. Es ist sehr wichtig, das Werkzeug auf die richtige Temperatur zu bringen, wenn das Werkzeug längere Zeit nicht verwendet wird.
2. **Reinigen Sie das Hindernis im Inneren des Werkzeugs**
   Bitte reinigen Sie nach der Verwendung des Werkzeugs alle Hindernisse in den Backen (#40, #50). Es ist besser, die Werkzeuge sauber zu halten.
3. **Legen Sie die Werkzeuge vorsichtig ab**
   Nach der Arbeit legen Sie die Werkzeuge bitte vorsichtig ab, um eine Beschädigung des Gehäuses und des Magazins des Werkzeugs zu vermeiden.

WARNUNG

Lesen Sie vor der Inbetriebnahme immer die Bedienungsanleitung des Werkzeugs.

Richten Sie das Werkzeug nicht auf andere Personen.

Halten Sie Hände und Kleidung von der Vorderseite der Werkzeugbacken und allen beweglichen Teilen fern. Es kann zu Verletzungen kommen. Die Nichtbeachtung dieser Vorsichtsmaßnahmen kann zu schweren Verletzungen führen.

Halten Sie andere Personen in sicherem Abstand vom Werkzeug, während das Werkzeug in Betrieb ist, da es zu Verletzungen kommen kann.

Tragen Sie beim Arbeiten oder in der Nähe eines in Betrieb befindlichen Werkzeugs stets eine Schutzbrille.

Betreiben Sie das Werkzeug immer in einem freien Arbeitsbereich.